PARMEGGIANI PALLETS s.r.l.
41018 S. CESARIO SUL PANARO (MO)
Via della Meccanica, 33 - Zona Industriale "La Graziosa"
Tel. 059 9535.254 - Fax 059 9535.386
www.parmeggiani-pallets.it
direzione@parmeggiani-pallets.it

Pallet **EUR 3**

HT ISPM-15 FAO

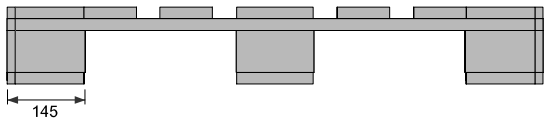

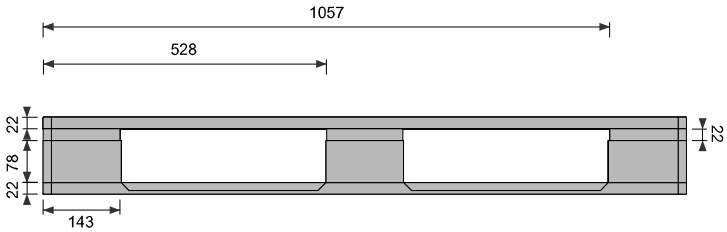

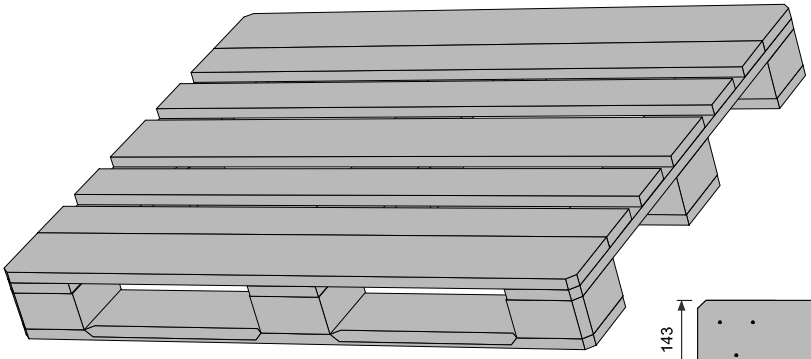

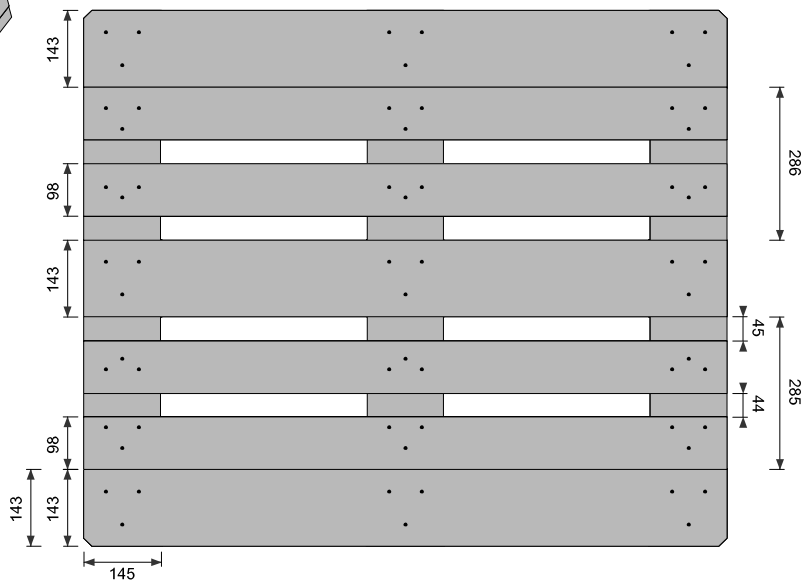

Pallet: Quattro Vie (Quantità: 1) 1000 x 1200 x 144 mm

Componenti

Tavole (Quantità: 7)
Materiale: Standard (20 % MC)
Quantità: 3 143 x 1200 x 22 mm
Quantità: 4 98 x 1200 x 22 mm
Cubatura: 0.0216 Mc

Traverse (Quantità: 3)
Materiale: Standard (20 % MC)
Quantità: 3 1000 x 143 x 22 mm
Cubatura: 0.0094 Mc

Blocchetti (Quantità: 9)
Materiale: Standard (20 % MC)
Quantità: 9 145 x 145 x 78 mm
Cubatura: 0.0147 Mc

Tavole (Quantità: 3)
Materiale: Standard (20 % MC)
Quantità: 3 143 x 1200 x 22 mm
Smusso parziale
Cubatura: 0.0113 Mc

Dati Generali
Bisello (Smusso) degli angoli
Totale Cubatura: 0.0571 Mc

Copyright PARMEGGIANI PALLETS s.r.l. - All rights reserved